CHARIOTS ÉLÉVATEURS

Compacts, puissants et polyvalents

AUSA

03/2025

1500 kg ELECTRIC 4

C151E

1500 Kg 8

C151H

C150H

2000, 2500, 3500 Kg 10

C201H

C251H

C351H

5000 Kg 14

C501H

AUSAnow 16

Caractéristiques techniques 18

Dimensions 22

Équipement 24

ⓘ *Les images de ce catalogue peuvent correspondre à des modèles de véhicule non standard. Des modifications peuvent être apportées aux produits sans préavis.*

CHARIOT ÉLECTRIQUE

1500 KG

Le C151E est un chariot tout-terrain idéal pour travailler dans des espaces sans émissions, comme les serres, les chantiers municipaux réalisés de nuit, les espaces clos, etc. Il peut être utilisé dans plus d'applications qu'un chariot tout-terrain traditionnel et permet donc d'en tirer un meilleur rendement.

Il est conçu de sorte à garantir une autonomie suffisante pour une journée complète de travail sans recharge. Il se branche directement sur le secteur à l'aide d'une prise monophasée ou triphasée et dispose d'un chargeur rapide (en option).

Grâce à sa puissance de 19,6 kW et sa capacité tout-terrain, il peut travailler sur des terrains difficiles et sur des pentes allant jusqu'à 33 %.

ÉQUIPEMENTS PHARES

Câble de recharge dans le véhicule pour pouvoir le brancher à tout moment. **Joystick ergonomique** pour commander les mouvements du tablier, les fonctions hydrauliques et la transmission. **Ceinture de sécurité à capteur de bouclage et siège à détecteur de présence** pour éviter toute utilisation de l'engin sans respecter les mesures de sécurité minimales. **Siège confortable avec suspension** pour un meilleur confort tout au long de la journée. **Écran numérique** affichant toutes les informations sur l'engin et permettant de dresser un diagnostic automatique. **Frein négatif** à activation automatique dès l'arrêt du moteur. **Système de récupération d'énergie** qui prolonge l'autonomie.

Capacité des batteries

Jusqu'à 18,6 kWh

Charge de 20 à 80 %

3:15 h*

Type de batteries

Li-Ion

C151E **1500KG**
TRACTION 4x4 FULLGRIP®
PUISSANCE 19,6KW **LARGEUR** 1.390MM **TRANSMISSION** ÉLECTRIQUE

** Sous réserve des conditions environnementales et du type et de la puissance de la station de charge.*

CHARIOTS ÉLÉVATEURS
1500 KG

Le chariot tout-terrain le plus compact d'AUSA. Avec sa capacité de charge de 1 500 kg et ses dimensions extrêmement réduites, il se distingue par sa grande manœuvrabilité et sa polyvalence.

Il est particulièrement indiqué pour les travaux intensifs dans le secteur agricole et pour les chantiers municipaux de faible taille amenant l'opérateur à déplacer de petites charges sur des distances relativement courtes.

Le C151H et le C150H sont disponibles avec une transmission 4x4 et 4x2, deux options qui s'adaptent à chaque besoin.

C151H **1500KG**
TRACTION 4x2 / 4x4 FULLGRIP®
PUISSANCE 18,5KW **LARGEUR** 1 390MM **TRANSMISSION** HYDROSTATIQUE

C150H **1500KG**
TRACTION 4x2 / 4x4 COMPEN®
PUISSANCE 18,5KW **LARGEUR** 1 300MM **TRANSMISSION** HYDROSTATIQUE

ÉQUIPEMENTS PHARES

Accès aisé aux composants pour réduire les temps d'arrêt lors des opérations d'entretien. **Joystick** ergonomique pour commander les mouvements du mât et la transmission. **Transmission hydrostatique** pour optimiser le confort et la sécurité de l'opérateur. **Poste de conduite spacieux** pour une manipulation confortable et sûre des commandes. **Gyrophare** pour une plus grande visibilité de l'engin par les personnes extérieures. **Frein négatif** à activation automatique dès l'arrêt du moteur (uniquement sur le modèle C151H).

CHARIOTS ÉLÉVATEURS

2000 - 2500 - 3500 KG

Il s'agit de la gamme de chariots compacts la plus avancée du marché. Ces modèles puissants et robustes sont équipés de la toute dernière technologie pour bénéficier des meilleures performances tout-terrain tout en limitant la consommation de carburant.

Indiqués pour les opérations de petite envergure dans le secteur du BTP et de l'agriculture, ils expriment tout leur potentiel sur les terrains difficiles grâce à leur robustesse et grande capacité.

Son poste de conduite est par ailleurs pourvu d'un écran numérique qui, outre le fait d'afficher toutes les informations de l'engin en temps réel, permet de dresser un diagnostic automatique sans recourir à l'utilisation d'outils extérieurs.

ÉQUIPEMENTS PHARES

Cabine rabattable pour faciliter l'accès au moteur et aux composants. **Joystick** ergonomique pour commander les mouvements du mât et la transmission. **Volant réglable** en hauteur et en profondeur pour accroître le confort et la sécurité de l'opérateur. **Écran numérique** affichant toutes les informations sur l'engin et permettant de dresser un diagnostic automatique. **Différentiel autobloquant** sur l'essieu avant pour transmettre la puissance nécessaire à chaque roue de façon individuelle. **Mode ECO** pour un contrôle automatique du régime afin de réduire la consommation ainsi que les coûts d'entretien. **Ceinture de sécurité à capteur de bouclage et siège** à détecteur de présence pour éviter toute utilisation de l'engin sans respecter les mesures de sécurité minimales. **Frein négatif** à activation automatique dès l'arrêt du moteur.

C201H **2000KG**
TRACTION 4x2 / 4x4 FULLGRIP®
PUISSANCE 18,5KW **LARGEUR** 1 520MM **TRANSMISSION** HYDROSTATIQUE

C251H **2500KG**
TRACTION 4x2 / 4x4 FULLGRIP®
PUISSANCE 31,2KW **LARGEUR** 1 520MM **TRANSMISSION** HYDROSTATIQUE

C351H **3500KG**
TRACTION 4x4 FULLGRIP®
PUISSANCE 31,2KW **LARGEUR** 1 780MM **TRANSMISSION** HYDROSTATIQUE

C501H **5000KG**
TRACTION 4x4 FULLGRIP®
PUISSANCE 55KW **LARGEUR** 2.010MM **TRANSMISSION** HYDROSTATIQUE

CHARIOTS ÉLÉVATEURS

5000 KG

Le C501H est le chariot tout-terrain d'AUSA qui possède la capacité la plus élevée. Il est tout particulièrement indiqué pour les travaux de grande envergure spécifiques au secteur du BTP et pour la manutention de matériel imposant.

Sa grande capacité de charge contraste avec ses dimensions réduites, lui permettant de conserver une bonne manœuvrabilité sur les terrains difficiles.

Son poste de conduite est par ailleurs pourvu d'un écran numérique qui, outre le fait d'afficher toutes les informations de l'engin en temps réel, permet de dresser un diagnostic automatique sans recourir à l'utilisation d'outils extérieurs.

ÉQUIPEMENTS PHARES

Cabine rabattable pour faciliter l'accès au moteur et aux composants. **Joystick** ergonomique pour commander les mouvements du mât et la transmission. Volant réglable en hauteur et en profondeur pour accroître le confort et la sécurité de l'opérateur. **Écran numérique** affichant toutes les informations sur l'engin et permettant de dresser un diagnostic automatique. **Différentiel autobloquant** sur l'essieu avant pour transmettre la puissance nécessaire à chaque roue de façon individuelle. **Mode ECO** pour un contrôle automatique du régime afin de réduire la consommation ainsi que les coûts d'entretien. **Ceinture de sécurité à capteur de bouclage et siège à détecteur de présence** pour éviter toute utilisation de l'engin sans respecter les mesures de sécurité minimales. **Frein négatif** à activation automatique dès l'arrêt du moteur.

AUSAnow

Tous les chariots élévateurs AUSA peuvent être équipés d'AUSAnow, le logiciel de contrôle des engins à distance qui permet de bénéficier de toutes les informations nécessaires en temps réel.

Contrôle de votre parc d'engins

Depuis votre bureau ou sur votre téléphone portable, contrôlez tous vos engins AUSA en temps réel. Avec AUSAnow, vous pouvez anticiper des défaillances ou des opérations de maintenance éventuelles afin de réduire les temps d'arrêt.

Extraction des informations et prise de décisions

Examinez ou créez vos propres graphiques personnalisés afin de mieux comprendre les performances de vos engins et prendre des décisions sur la base d'informations analytiques.

Connexion des alarmes de sécurité

Programmez un horaire et un périmètre délimité. Si l'un de vos engins quitte la zone prévue, AUSAnow vous prévient immédiatement pour que vous puissiez le mettre sous surveillance.

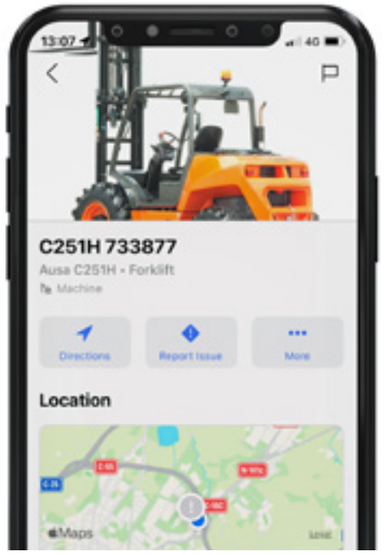

Des données, des données, encore des données

AUSAnow vous permet d'obtenir en temps réel des informations approfondies sur votre parc d'engins. Étudier des graphiques avancés sur des intervalles de temps personnalisés en vous basant sur les paramètres de votre choix.

Réduction des temps d'arrêt

AUSAnow vous permet de rester connecté avec votre distributeur ou votre agence de location afin d'effectuer les opérations de maintenance et d'entretien nécessaires. En cas de problème, AUSAnow vous propose un contact direct avec votre distributeur d'engins afin de procéder à la résolution immédiate de quelconque incident.

Alertes rapides
Possibilité de joindre des photos

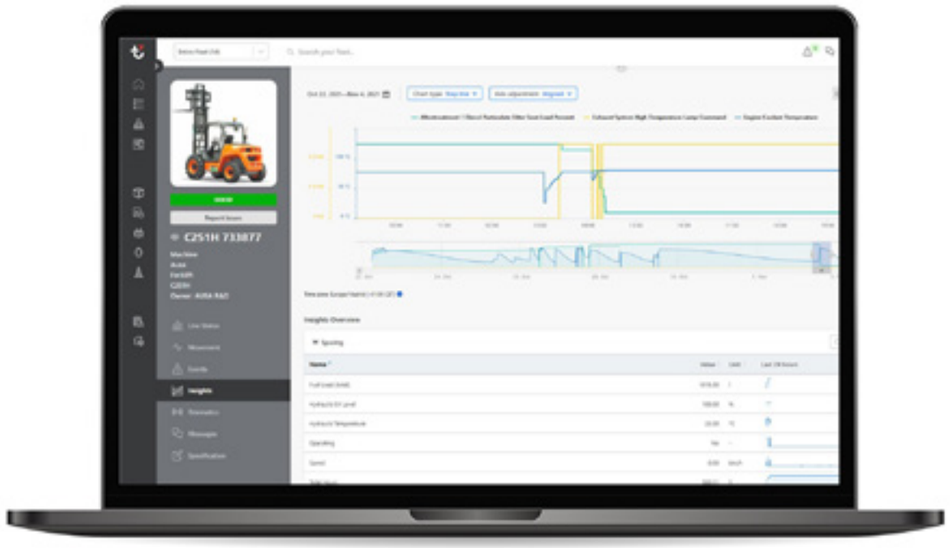

Des alarmes pour votre tranquillité

Activez les avertissements de maintenance recommandés par AUSA pour que vos engins soient toujours prêts à l'emploi. Pour votre sécurité, vous pouvez programmer des alarmes de géolocalisation et recevoir des avertissements si les limites prévues sont dépassées.

Personnalisation des horaires
Établissement d'un périmètre

CARACTÉRISTIQUES TECHNIQUES

CARACTÉRISTIQUES TECHNIQUES

		C151E	C151H x2	C151H x4	C150H x2	C150H x4	C201H x2	C201H x4
GÉNÉRALITÉS	**UNITÉ**							
Capacité de chargement à 500 mm du talon	kg	1500	1500		1500		2000	
Capacité de chargement à 600 mm du talon	kg	1350	1350		1350		1840	
Poids à vide *	kg	2740	-	2750	2700		3635	
Transmission	-	Électrique	Hydrostatique		Hydrostatique		Hydrostatique	
MÂT								
Tablier porte-fourche	-	FEM IIB	FEM IIB		FEM IIB		FEM IIB**	
Largeur tablier	mm	1260	1260		1260		1260/1660	
MOTEUR								
Marque	-	-	KUBOTA		KUBOTA		KUBOTA	
Modèle	-	-	D1105		V1505-E4B		D1703-M-DI-E4	
Puissance	kW	-	18,5		18,5		18,5	
Puissance maximale/nominale	kW	19,6 / 7,6	-					
Vitesse de fonctionnement	rpm	-	3000		2300		2200	
Couple	N·m@rpm	130	71,5@2200		92,6@1700		97,4@1500	
Nbre cylindres	-	-	3		4		3	
Émissions	-	Zéro émission	Stage V - Tier4		Stage V, Tier 4		Stage V, Tier 4	
Bruit	dB(A)	-	103		103		104	
CONDUITE								
Vitesse maximale	km/h	16	18		20		17	
Pente admissible	%	33	32	33	25		25	40
Traction	-	4x4 FullGrip®	4x2	4x4 FullGrip®	4x2	4x4 Compen®	4x2	4x4 FullGrip®
Pneus avant	-	27x10.50-15	27x10.50-15		10.0/75-15.3		10.0/75-15.3	
Pneus arrière	-	27x10.50-15	7.00-12	27x10.50-15	6.00-9	23x8.5-12	7.00-12	23x8.5-12
SYSTÈME HYDRAULIQUE								
Circuit hydraulique	-	Pompe à engrenages à deux	Pompe à engrenages à deux		Pompe à engrenages à deux de 10,6cc y 6cc		Pompe à engrenages à deux de 18cc y 8cc	
Débit	l/min	34	34		22		37	
Pression de travail	bar	215	215		200		185	
CAPACITÉ DES RÉSERVOIRS								
Carburant	l	-	35		45		62	
Hydraulique	l	40	40		40		51	
FREINS								
Service	-	Étanches. Entraînement hydraulique	Hydrostatique, à retenue		Étanches. Entraînement hydraulique		Étanches. Entraînement hydraulique	
Stationnement	-	Négatif, déverrouillage électrique	Négatif		Entraînement mécanique		Commande négative et déverrouillage électrohydraulique	
BATTERIE								
Type de batterie	-	Lithium-Ion (NCM)	-		-			
Capacité brute	kWh	15,5	-		-			
Tension du système	V	48	-		-			
Autonomie ****	-	Une journée intense	-		-			
RECHARGE								
Chargeur	-	Intégré	-		-			
Durée de recharge 20-80 % ***	-	3:15 h (@230 V)	-		-			
Durée de recharge 20-80% (chargeur rapide externe) ***	-	1 h (@400 V)	-		-			
Type de fiche du câble de recharge	-	110V (jaune); 230V (bleu); 400V (rouge)	-		-			

** Cela peut changer en raison de l'équipement optionnel. ** La mesure de la hauteur est différente de la mesure de la norme ISO 2328. ***Peut changer selon les conditions météorologiques et selon le type et puissance de la bonne de recharge. **** Peut changer selon les conditions météorologiques et utilisation. Pour températures inférieures à 0 °C, il est conseillé d'avoir l'accessoire "Batterie supplémentaire pour plus d'autonomie (+3,1 kWh)".*

CARACTÉRISTIQUES TECHNIQUES

CARACTÉRISTIQUES TECHNIQUES

		C251H x2	C251H x4	C351H	C501H
GÉNÉRALITÉS	**UNITÉ**				
Capacité de chargement à 500 mm du talon	kg	2500		3500	-
Capacité de chargement à 600 mm du talon	kg	2275		3230	5000
Poids à vide *	kg	4100	4255	5430	7770
Transmission	-	Hydrostatique		Hydrostatique	Hydrostatique
MÂT					
Tablier porte-fourche	-	FEM IIB**		FEM IIIB**	FEM IVB**
Largeur tablier	mm	1260/1660		1260/1660	1660
MOTEUR					
Marque	-	KUBOTA		KUBOTA	DEUTZ
Modèle	-	V2403-CR E5B		V2403-CR E5B	TD 3.6
Puissance	kW	31,2		31,2	55
Vitesse de fonctionnement	rpm	2200		2200	1800
Couple	N·m@rpm	159,8@1600		159,8@1600	340@1600
Nbre cylindres	-	4		4	4
Émissions	-	Stage V, Tier 4		Stage V, Tier 4	Stage V, Tier 4
Bruit	dB(A)	104		104	104
CONDUITE					
Vitesse maximale	km/h	20		20	20
Pente admissible	%	25	38	35	35
Traction	-	4x2	4x4 FullGrip®	4x4 FullGrip®	4x4 FullGrip®
Pneus avant	-	12.5/80-18		16/70-20	18-19.5
Pneus arrière	-	6.00-9	10.0/75-15.3	12-16.5	12-16.5
SYSTÈME HYDRAULIQUE					
Circuit hydraulique	-	Pompe à engrenages à deux de 24cc y 8cc		Pompe à engrenages à deux de 24cc y 8cc	Pompe à engrenages à deux de 30cc y 14,6cc
Débit	l/min	50		50	59
Pression de travail	bar	210		200	235
CAPACITÉ DES RÉSERVOIRS					
Carburant	l	62		62	117
Hydraulique	l	51		51	114
FREINS					
Service	-	Étanches. Entraînement hydraulique		Étanches. Entraînement hydraulique	
Stationnement	-	Commande négative et déverrouillage électrohydraulique		Commande négative et déverrouillage électrohydraulique	

** Cela peut changer en raison de l'équipement optionnel. ** La mesure de la hauteur est différente de la mesure de la norme ISO 2328.*

DIMENSIONS

	Levée maximale	C151E	C151H	C150H	C201H	C251H	C351H	C501H	C151E	C151H	C150H	C201H	C251H	C351H	C501H
TYPE DE MÂTS	(mm)		H - HAUTEUR MÂT REPLIÉ (mm)							HAUTEUR MÂT DÉPLIÉ (mm)					
Mât duplex	2660	**2040**	**2040**	**2040**	-	-	-	-	**3290**	**3290**	**3290**	-	-	-	-
Mât duplex	3300	-	-	-	**2410**	**2460**	**2670**	-	-	-	-	**4170**	**4220**	**4570**	-
Mât duplex	3700	-	-	-	-	-	-	**2770**	-	-	-	-	-	-	**4600**
Mât triplex	3700	-	-	-	2070	2120	2130	-	-	-	-	4620	4670	4970	-
Mât triplex	4000	1980	1980	1980	-	-	-	-	4670	4670	4670	-	-	-	-
Mât triplex	4250	-	-	-	-	-	-	2370	-	-	-	-	-	-	5280
Mât triplex	4300	-	-	-	2230	2300	-	-	-	-	-	5250	5300	-	-
Mât triplex	5400	-	-	-	2610	2690	2700	-	-	-	-	6620	6370	6670	-
Mât triplex	5450	-	-	-	-	-	-	2770	-	-	-	-	-	-	6480

Mâts standards en caractère gras

C151E	C151H	C150H	C201H	C251H	C351H	C501H	C151E	C151H	C150H	C201H essieu standard	C201H essieu large	C251H essieu standard	C251H essieu large	C351H essieu standard	C351H essieu large	C501H
	LEVÉE LIBRE (mm)							CHARGE À HAUTEUR MAXIMALE (Kg) USAGE TOUT-TERRAIN								
0	**0**	**0**	-	-	-	-	**1500**	**1500**	**1500**	-	-	-	-	-	-	-
-	-	-	**120**	**120**	**120**	-	-	-	-	**2000**	-	**2500**	-	**3500**	-	-
-	-	-	-	-	-	**100**	-	-	-	-	-	-	-	-	-	**5000**
-	-	-	1130	1130	1200	-	-	-	-	2000	-	1740	-	3500	-	-
1360	1360	1360	-	-	-	-	1200	1200	1200	-	-	-	-	-	-	-
-	-	-	-	-	-	1390	-	-	-	-	-	-	-	-	-	4250
-	-	-	1330	1330	-	-	-	-	-	-	2000	-	2155	-	-	-
-	-	-	1680	1680	1680	-	-	-	-	-	1250	-	1500	-	1400	-
-	-	-	-	-	-	1790	-	-	-	-	-	-	-	-	-	2500

Chariots avec essieux larges pour mâts avec levée à grande hauteur

C151E - C151H - C150H

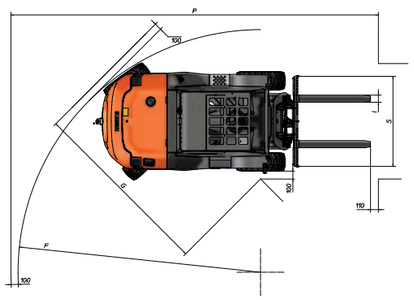

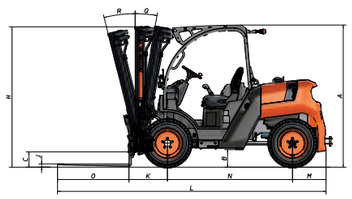

	C151E	C151H x2	C151H x4	C150H x2	C150H x4
DIMENSIONS (mm)					
A	1975	1975	1975	2000	2040
B	235	235	235	210	240
C	205	205	205	215	205
D	1390	1315	1390	1227	1247
E	1390	1390	1390	1300	1300
E*	-	-	-	1300	1300
F	3380	2690	3380	2570	4000
G	2550	2505	2550	2420	2500
I	100	100	100	100	100
J	35	35	35	35	35
K	535	535	535	510	510
L	3755	3755	3755	3630	3630
M	470	470	470	425	390
N	1750	1750	1750	1710	1740
O	1000	1000	1000	1000	1000
P	5120	4430	5120	4280	5710
S	1260	1260	1260	1260	1260
S**	-	-	-	-	-
DIMENSIONS (°)					
Q	-	-	-	11	11
R	-	-	-	12	12

** Dimension avec équipement mât avec levée à grande hauteur* *** Dimension pour tabliers avec essieu large*

C201H - C251H - C351H - C501H

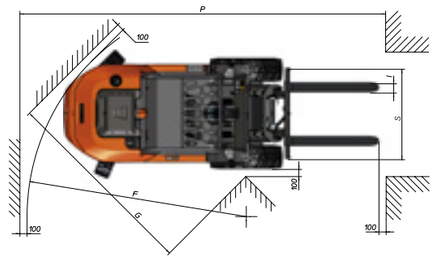

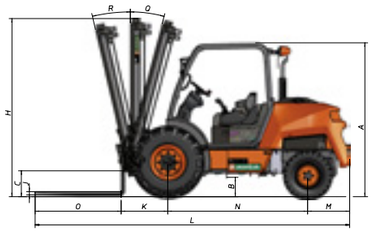

C201H x2	C201H x4	C251H x2	C251H x4	C351H	C501H
2090	2090	2140	2150	2190	2350
210	210	270	210	320	280
310	310	360	310	375	290
1390	1490	1390	1490	1645	1760
1520	1520	1520	1520	1780	2010
1780	1780	1780	1780	2050	2010
3020	4020	3020	4120	4350	4410
2780	2850	2760	2850	3090	3210
100	100	130	100	120	120
40	40	45	40	50	50
650	650	650	650	710	720
4380	4380	4385	4385	4540	4610
580	580	585	580	615	640
1950	1950	1950	1950	2020	2050
1200	1200	1200	1200	1200	1200
5070	6180	5100	6180	6645	6430
1260	1260	1260	1260	1310	1660
1600	1600	1600	1600	1710	-
11	11	11	11	11	11
12	12	12	12	12	12

ÉQUIPEMENT

	C151E	C151H	C150H	C201H	C251H	C351H	C501H
POSITION DE CONDUITE							
Cabine ouverte	●	●	●	●	●	●	●
Cabine semi-fermée avec pare-brise avant, pare-brise arrière et vitre supérieure	○	○	○	○	○	○	○
Cabine fermée avec chauffage	○	○	○	○	○	○	○
Cabine fermée avec chauffage et climatisation					○	○	○
Cabine ouverte ROPS				○	○	○	
Cabine semi-fermée ROPS avec pare-brise avant, pare-brise arrière et vitre supérieure				○	○	○	
Cabine fermée ROPS avec chauffage				○	○	○	
Cabine fermée FOPS avec chauffage et climatisation					○	○	
Cabine rabattable avec levage assisté			●	●	●	●	●
MÂTS							
Mât duplex 2,66 m	●	●	●				
Mât duplex 3,30 m				●	●	●	
Mât duplex 3,70 m							●
Mât triplex 3,70 m				○	○	○	○
Mât triplex 4,00 m	○	○	○				
Mât triplex 4,25 m							○
Mât triplex 4,30 m avec essieu large				○	○		
Mât triplex 5,40 m avec essieu large				○	○	○	
Mât triplex 5,45 m							○
SÉCURITÉ							
Ceinture de sécurité avec détecteur de bouclage	●	●		●	●	●	●
Siège avec détecteur de présence	●	●		●	●	●	●
Gyrophare			●				
Gyrophare LED	●	●		●	●	●	●
Avertisseur sonore de marche arrière	●	●	●	●	●	●	●
Avertisseur sonore marche arrière à bruit blanc	○	○	○	○	○	○	○
Phare Blue Spot	○	○		○	○	○	○
Arrêt d'urgence	○	○	○	●	●	●	●
Hill Holder - Assistant de démarrage en côte	●				●	●	●
Frein négatif	●	●		●	●	●	●
Verrouillage du joystick							○
Échappement avec pare-étincelles		○	○				
ÉCLAIRAGE ET CIRCULATION							
Eclairage routier	○	○	○				
Eclairage routier avec feux de jour LED	○			○	○	○	○
Phares de travail LED avant et arrière	○	○		○	○	○	○
Phares de travail avant (2) et arrière (1)	○	○	○				
Rétroviseurs	●	●	●	●	●	●	●
Vitesse rapide en marche arrière	●	●	○				
Vitesse maximale limitée à 15 km/h					○		
Vitesse maximale augmentée à 26 km/h					○		

	C151E	C151H	C150H	C201H	C251H	C351H	C501H
CONFORT							
Siège ergonomique réglable	●	●	●	●	●	●	●
Siège grand confort totalement réglable			○	○	○	○	○
Volant réglable en inclinaison et profondeur				●	●	●	●
Joystick avec contrôle total des mouvements	●	●	●	●	●	●	●
Repose-bras	●	●	●	●	●	●	●
ÉQUIPEMENTS AVANCÉS							
Transmission hydrostatique		●	●	●	●	●	●
FullGrip® de deuxième génération (4x4)	●	●			●	●	●
Différentiel autobloquant sur l'essieu avant				●	●	●	●
Pédale d'approche lente			●	●	●	●	●
Système ECO Mode					●	●	●
Écran numérique	●			●	●	●	●
AUSAnow : gestionnaire de parcs d'engins	○	○	○	○	○	○	○
Extension de garantie	○	○	○	○	○	○	○
FOURCHES							
Fourches 1 000 mm	●	●	●				
Fourches 1 200 mm	○	○	○	●	●	●	●
Fourches 2 438 mm					○		
Fourches 2 438 mm (FEM IIA)					○		
Tablier porte-fourches 1 260 mm de type FEM II					●		
Tablier porte-fourches 1 260 mm de type FEM IIB	●	●	●	●			
Tablier porte-fourches 1 260 mm de type FEM III						●	
Tablier porte-fourches 1 660 mm de type FEM IV							●
Protecteur de charge 1 200 mm	○	○	○				
Protecteur de charge 1 260 mm				○	○	○	
Protecteur de charge 1 660 mm				○	○	○	○
Protecteur de charge 1 730 mm							○
Tablier à déplacement latéral intégré	●	●	●	●	●	●	●
OUTILS							
Godet de 400 litres					○		
Godet de 420 litres	○	○	○				
Godet de 600 litres					○		
Godet de 800 litres						○	
Godet de 1 000 litres						○	

● *de Série* ○ *en Option*

ÉQUIPEMENT

	C151E	C151H	C150H	C201H	C251H	C351H	C501H
ACCESSOIRES							
4ème valve pour outil à double effet	○	○	○	○	○	○	
Amortisseur de charge	○	○	○	○	○	○	
Désactivateur avertisseur sonore de marche arrière	○	○	○	○	○	○	○
Grille de protection du ventilateur		●		○			
Autoradio				○	○	○	○
Porte-documents étanche	○	○	○	○	○	○	○
Filtre à diesel avec décanteur d'eau	○	○	○	○	●	●	●
Filtre à air avec préfiltre cyclonique	○	○	○	○	○	○	○
Huile hydraulique biodégradable	○	○	○		○		
PNEUS							
Pneus de flottaison 520/50R17 avant et 31x15,5-15" arrière					○		
PIÈCES DÉTACHÉES							
Roue de secours	○	○	○	○	○	○	○
Kit d'entretien 1 000 h	○	○	○	○	○	○	○

● *de Série* ○ *en Option*

AUSA
C/ Castelladral 1
08243 Manresa - Barcelona
SPAIN
Tel. +34 93 874 7311
ausa@ausa.com
www.ausa.com

AUSA Spain: +34 91 669 00 06 ausa.madrid@ausa.com
AUSA France: +33 (0) 4 68 54 38 97 - ausa.france@ausa.fr
AUSA U.K.: +44 (0)7703 60 9009 - ausa.uk@ausa.com
AUSA Central Europe: +49 2384 9415725 - kontakt@ausa.com
AUSA U.S.: +1 (310) 426 2305 - ausa.us@ausa.com
AUSA CHINA: +86 10 8598 7386 - ausa.china@ausa.com

MKCAT.FK.EU.FR03

Tampon du distributeur

www.ausa.com